INSTRUKCJA OBSŁUGI
ZAMRAŻARKI SKRZYNIOWEJ

LIEBHERR

MODELE G T L

Dystrybutor w Polsce:

"AGED" Sp. z o.o.

Millennium Logistic Park

05-800 Pruszków, ul. 3-go Maja 8,

tel. (022) 738-31-111 do 117

Gratulujemy Państwu zakupu zamrażarki LIEBHERR. Wybraliście Państwo najnowocześniejszą technikę chłodniczą, która gwarantuje Wam wysoką jakość, funkcjonalność oraz trwałość. Wyposażenie zamrażarki zapewni Państwu codzienny komfort użytkowania. Nabywając sprzęt LIEBHERR powstały w procesie produkcji przyjaznym dla środowiska, przy użyciu materiałów nadających się do powtórnego przetworzenia przyczyniacie się Państwo do ochrony naszego naturalnego otoczenia.
Prosimy o dokładne zapoznanie się ze wskazówkami zawartymi w instrukcji.
Życzymy Państwu wiele zadowolenia z użytkowania sprzętu LIEBHERR.

Opakowanie

jako ochrona transportowa zawiera wiele materiałów, które mogą być powtórnie wykorzystane.

- tektura i tektura falista
- kształtki z polistyrolu PS, nie zawierającego freonów
- folie i worki foliowe z polietylenu PE
- bandówki z polipropylenu PP.

Materiały opakowaniowe nie mogą służyć jako zabawka dla dzieci!
Niebezpieczeństwo uduszenia!

Zalecamy dostarczenie materiałów opakowaniowych do najbliższego punktu skupu, aby mogły być ponownie przetworzone.

Zużyty sprzęt

zawiera wiele wartościowych materiałów nadających się do recyklingu.
Postępowanie ze zużytym sprzętem:

- **Zużytego sprzętu nie wolno umieszczać w miejscach składowania śmieci, razem z innymi odpadami!**

- Uniemożliwić korzystanie ze zużytego sprzętu – wyjąć wtyczkę z gniazdka, a następnie odciąć przewód przyłączeniowy.
- Usunąć wszystkie zamki i zasuwy, aby dzieci nie mogły zamknąć się przypadkiem w środku np. podczas zabawy.
- Zwracać uwagę, aby do czasu odwiezienia sprzętu do punktu zbiórki nie uszkodzić przewodów obiegu czynnika chłodniczego. Czynnik chłodniczy nie może wypływać na zewnątrz w sposób niekontrolowany.
- Dokładna informacja o zastosowanym czynniku chłodniczym znajduje się na tabliczce znamionowej.

Klasa klimatyczna

Zależnie od klasy klimatycznej urządzenie jest dostosowane do pracy w określonych przedziałach temperatur otoczenia. Nie powinny one być przekraczane! Klasa klimatyczna urządzenia jest podana na tabliczce znamionowej. Symbole oznaczają:

Klasa klimatyczna	Zakres temperatur
SN	do +32^{0}C
N	do +32^{0}C
ST	do +38^{0}C
T	do +43^{0}C

Przegląd wyposażenia

WAŻNA WSKAZÓWKA

Plan mrożenia
Oświetlenie wnętrza

Tabliczka znamionowa

Zamek

Kratka wentylacyjna komory silnika

Regulator temperatury

Wskaźnik temperatury

Przed uruchomieniem urządzenia koniecznie zamknąć otwór odpływowy wody kondensacyjnej znajdującą się w wyposażeniu zatyczką. Jest to ważne dla prawidłowego funkcjonowania zamrażarki.

Wskazówki dotyczące bezpieczeństwa

- Aby uniknąć zagrożenia dla osób i uszkodzenia sprzętu zamrażarka powinna być rozpakowywana i ustawiana przy udziale dwóch osób.
- W przypadku stwierdzenia uszkodzeń przed podłączeniem sprzętu należy niezwłocznie skontaktować się ze sprzedawcą.
- Sprzęt należy podłączać, ustawiać i użytkować zgodnie z zaleceniami podanymi w instrukcji obsługi.
- W razie awarii urządzenie należy wyłączyć z sieci, wyciągając wtyczkę z gniazdka lub wyłączając bezpiecznik.
- Przy wyłączaniu nie wolno ciągnąć za przewód, lecz za wtyczkę.
- Naprawy i modyfikacje sprzętu mogą być dokonywane wyłącznie przez autoryzowany serwis. Dotyczy to także wymiany przewodu przyłączeniowego.
- Nie wolno operować otwartym płomieniem lub iskrzącymi urządzeniami wewnątrz zamrażarki. Podczas transportu i mycia uważać, aby nie uszkodzić przewodów czynnika chłodniczego. Jeśli dojdzie do uszkodzenia przewodów należy usunąć wszelkie źródła iskrzenia i dokładnie przewietrzyć pomieszczenie.
- Podstawa, szuflady i drzwi nie mogą służyć jako podesty do wchodzenia lub wspinania się.
- Zamrażarka nie powinna być obsługiwana i użytkowana przez osoby niepełnosprawne, z upośledzeniem ruchowym lub umysłowym.
  Osoby nie posiadające doświadczenia w użytkowaniu sprzętu powinny być odpowiednio poinstruowane i nadzorowane.
  Należy zwracać uwagę, aby dzieci nie bawiły się zamrażarką i nie pozostawały w pobliżu bez opieki.

- Należy unikać dłuższego, bezpośredniego kontaktu skóry z zimnymi powierzchniami lub z mrożonkami. Może to spowodować ból, zdrętwienie lub przemarznięcie. W razie potrzeby używać rękawic ochronnych.
- Nie wolno spożywać mrożonek lub kostek lodu wyjętych bezpośrednio z zamrażarki, grozi to tzw. efektem poparzenia.
- Nie wolno spożywać zbyt długo przechowywanych mrożonek; przestrzegać podanych terminów przydatności do spożycia oraz zalecanych okresów przechowywania.
- W zamrażarce nie wolno przechowywać substancji wybuchowych ani pojemników typu spray zawierających propan, butan, pentan lub inne łatwopalne środki. Ulatniające się gazy mogą ulec zapłonowi w przypadku iskrzenia części elektrycznych zamrażarki. Pojemniki takie są oznaczone symbolem płomienia lub napisem ostrzegawczym.
- We wnętrzu zamrażarki nie wolno używać żadnych urządzeń elektrycznych.
- W modelach wyposażonych w zamek nie należy przechowywać klucza w pobliżu zamrażarki, ani w miejscach dostępnych dla dzieci.
- Urządzenie jest przeznaczone do przechowywania produktów spożywczych w gospodarstwie domowym. W przypadku użytkowania do celów komercyjnych należy przestrzegać przepisów obowiązujących w danej branży.

Instrukcja jest przeznaczona dla kilku modeli GTL; możliwe są pewne rozbieżności w wyposażeniu.

Wymiary urządzeń w mm:

Model:	*Wysokość:*	*Szerokość:*	*Głębokość:*
GTL 30..	915	1000	760
GTL 49..	915	1285	810
GTL 61..	915	1650	810

Ustawienie:

- Unikać ustawienia w miejscach bezpośredniego nasłonecznienia lub w pobliżu urządzeń grzejnych lub wydzielających ciepło.
- Podłoga w miejscu ustawienia musi być gładka i równa. Zamrażarkę ustawiać w odpowiedniej odległości od ściany, aby można było swobodnie otwierać i zamykać pokrywę.
- Nie wolno zasłaniać szczeliny pomiędzy dolnym brzegiem zamrażarki a podłogą, ponieważ zapewnia ona dopływ do kompresora powietrza do chłodzenia.
- Odstęp pomiędzy kratką wentylacyjną a ścianą musi wynosić przynajmniej 20 cm. Kratki wentylacyjnej nie wolno zastawiać ani zasłaniać.
- Nie wolno zastawiać zewnętrznych ścian zamrażarki np. innymi meblami. Należy zachować minimalny odstęp 20 cm od ścian urządzenia. Jest to ważne dla prawidłowej wymiany ciepła.
- Nie podłączać zamrażarki przy pomocy przedłużacza razem z innymi urządzeniami – zagrożenie przegrzania.
- Kubatura pomieszczenia, gdzie ustawiamy lodówkę musi wynosić wg normy EN 378 1 m3 na 8 g czynnika chłodniczego R600a, aby w razie wypłynięcia czynnika chłodniczego nie powstała łatwopalna mieszanina gazu i powietrza. Dane o ilości użytego czynnika chłodniczego znajdują się na tabliczce znamionowej na prawej zewnętrznej ścianie zamrażarki.

Wskazówki dotyczące oszczędności energii

- Unikać zbyt długiego i zbędnego otwierania pokrywy.
- Mrożonki przechowywać posortowane; nie przekraczać terminu przechowywania.
- Odmrażać zamrażarkę, gdy utworzy się warstwa lodu.

Podłączenie

Rodzaj prądu (prąd zmienny) i napięcie w miejscu ustawienia muszą być zgodne z danymi na tabliczce znamionowej. Tabliczka znajduje się na prawej, bocznej ścianie, u góry. Zamrażarkę podłączać tylko do gniazdka ze stykiem ochronnym i posiadającego w instalacji zasilającej bezpiecznik 10A lub wyższy.

Urządzenie można podłączyć tylko do zgodnego z przepisami, uziemionego gniazdka.

- Gniazdko musi być łatwo dostępne – nie może być schowane za tylną ścianą lodówki.
- Nie podłączać lodówki poprzez przedłużacz wraz z innymi odbiornikami elektrycznymi – grozi przegrzaniem.

Włączanie i wyłączanie

Zaleca się umycie zamrażarki przed pierwszym uruchomieniem. Zamrażarkę należy uruchomić na ok. 6 godzin przed włożeniem produktów.

Zamrażarka z seryjnej produkcji jest ustawiona na pozycję „włączona". Zamrażarka zaczyna pracować po włączeniu do sieci.

Wyłączanie:

Wyciągnąć wtyczkę z gniazdka lub wykręcić bezpiecznik.

Ustawianie temperatury

Temperaturę ustawia się przy pomocy regulatora temperatury **T:**

Pozycja 1 = najmniejsza wydajność chłodzenia, najcieplej.
Pozycja 7 = największa wydajność chłodzenia, najzimniej.

Do długotrwałego przechowywania mrożonek temperatura powinna wynosić minimum – 18^0C.

Wskaźnik temperatury

Termometr pokazuje najwyższą temperaturę mrożonek. Jest on tak skonstruowany i ustawiony, że dokładne wartości są pokazywane tylko przy temperaturach poniżej 0^oC.

Wypełnienie zamrażarki

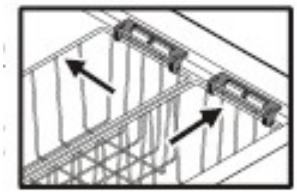

Urządzenie nadaje się do przechowywania lodów i innych mrożonek.
Uwaga: Górną granicą wypełnienia zamrażarki jest górny brzeg zawieszonych wewnątrz koszyków.

Wyposażenie

Oświetlenie wnętrza

Oświetlenie włącza się automatycznie po otwarciu pokrywy, a gaśnie po jej zamknięciu.
Dane żarówki: 15 W (nie wolno stosować żarówki o mocy ponad 15W), napięcie powinno być zgodne z danymi na tabliczce znamionowej. **Mocowanie: E 14.**
Wymiana żarówki:
Wyciągnąć wtyczkę z gniazdka lub wykręcić bezpiecznik.

- Odciągnąć osłonę w kierunku wskazanym strzałką
- Wymienić żarówkę
- Ponownie założyć osłonę.

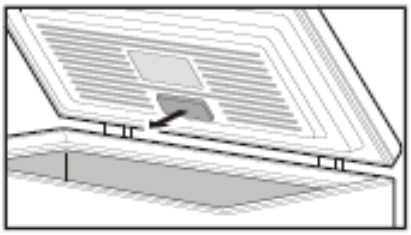

Plan mrożenia

Plan mrożenia jest umieszczony na wewnętrznej stronie pokrywy. Zawiera symbole rysunkowe mrożonek oraz odpowiednią trwałość (okres przechowywania) w miesiącach. Zastosowanie dłuższego lub krótszego okresu przechowywania zależy od jakości produktów, postępowaniem do czasu zamrożenia oraz od wymagań jakościowych dotyczących żywności w różnych gospodarstwach domowych. Dla produktów tłustych należy zawsze stosować najkrótszy czas przechowywania.

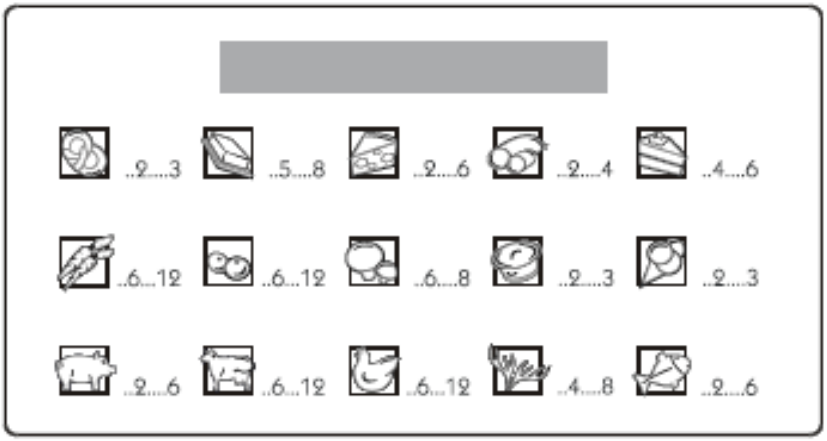

Kosze

Kosze ułatwiają posortowanie mrożonek. Górne kosze można zawiesić uchwytami na ramie zamrażarki. Dolne kosze ustawia się na podłodze zamrażarki lub na wygiętych do wewnątrz uchwytach koszy ustawionych niżej. W tym celu uchwyty należy wcisnąć do dołu, unieść i przechylić do wewnątrz.

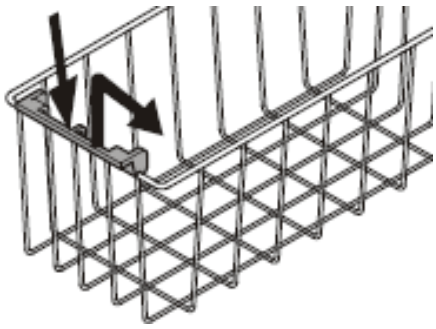

Zamek

Zamek posiada mechanizm zabezpieczający.

Zamykanie : **1** Wcisnąć i przytrzymać przycisk
2 Obrócić klucz o 90^0.

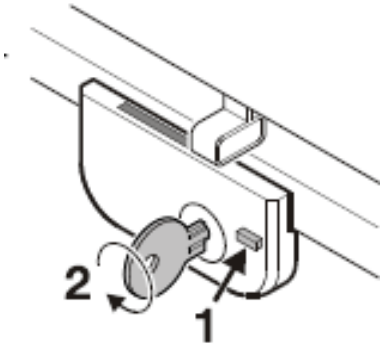

Odszranianie

Wewnątrz zamrażarki po dłuższym okresie użytkowania tworzy się grubsza warstwa szronu i lodu. Powoduje to zwiększone zużycie energii. Zamrażarkę należy regularnie odszraniać.

- Wyłączyć zamrażarkę z sieci – wyciągnąć wtyczkę z gniazdka lub wykręcić bezpiecznik.
- Mrożonki wyjąć, owinąć w papier lub koc i odłożyć w chłodne miejsce.
- Wyciągnąć zatyczkę z otworu odpływu wody. Wyjąć płytkę rozdzielającą lub tacę mrożącą i ustawić pod zamrażarką w ten sposób, aby woda z odszraniania mogła na nią wypływać przez otwór odpływowy.
- Pokrywa podczas odszraniania powinna być otwarta. Wodę pozostałą wewnątrz zamrażarki zebrać ścierką lub gąbką, zamrażarkę umyć. W urządzeniach nie posiadających otworu odpływowego całość wody trzeba zebrać gąbką.

Do odszraniania nie używać urządzeń mechanicznych ani innych sztucznych środków pomocniczych.

M y c i e

Przed rozpoczęciem mycia wyłączyć zamrażarkę – wyciągnąć wtyczkę z sieci lub wykręcić bezpiecznik.

Wnętrze, ściany zewnętrzne i elementy wyposażenia myć letnią wodą z dodatkiem delikatnego środka myjącego.

Nie wolno używać środków czyszczących zawierających piasek lub kwasy ani chemicznych rozpuszczalników.

Nie wolno używać urządzeń czyszczących parą.

- Uważać, aby podczas mycia woda nie dostała się do części elektrycznych i do kratek wentylacyjnych.
- Po umyciu zamrażarkę dokładnie wytrzeć.
- Kratkę wentylacyjną trzeba regularnie czyścić np. pędzlem lub odkurzaczem. Złogi kurzu na kratce powodują zwiększone zużycie energii. Przy czyszczeniu uważać, aby nie uszkodzić przewodu lub innych elementów.
- Nie uszkodzić tabliczki znamionowej na prawej, zewnętrznej ścianie zamrażarki, jest ona potrzebna dla serwisu.

Usterki w pracy zamrażarki

Następujące usterki mogą być usunięte samodzielnie, po ustaleniu ich przyczyny:

Zamrażarka nie pracuje, nie świecą lampki kontrolne:

- Czy wtyczka dokładnie tkwi w gniazdku
- Czy bezpiecznik nie jest wadliwy.

Zamrażarka pracuje zbyt głośno:

- Sprawdzić, czy stabilnie stoi na podłodze
- Czy stojące obok meble i przedmioty nie są wprawiane w wibracje z powodu pracy kompresora. Prosimy pamiętać, że nie można uniknąć szmerów wynikających z przepływu czynnika chłodniczego.

Temperatura jest za wysoka:

- Sprawdzić ustawienie temperatury
- Czy nie włożono do mrożenia zbyt dużej ilości świeżych produktów. Ponownie sprawdzić wskazanie temperatury po 24 godzinach.
- Czy oddzielnie włożony termometr pokazuje właściwe wartości
- Czy prawidłowo działa wentylacja
- Czy zamrażarka nie stoi zbyt blisko źródeł ciepła.

Jeśli nie stwierdzimy żadnej z w/w przyczyn i nie możemy samodzielnie usunąć usterki należy zwrócić się do serwisu, podając dane z tabliczki znamionowej:

- Oznaczenie typu (1)

- Indeks (2) i numer seryjny (3).
- Tabliczka znamionowa znajduje się na prawej ścianie zewnętrznej, u góry.

Pozostawianie niepracującej zamrażarki

Jeśli zamrażarka nie będzie przez dłuższy czas używana należy wyciągnąć wtyczkę z gniazdka, zamrażarkę umyć, pokrywę pozostawić otwartą aby uniknąć powstawania nieprzyjemnych zapachów.

System obiegu czynnika chłodniczego został sprawdzony pod kątem szczelności.
Urządzenie nie powoduje zakłóceń elektromagnetycznych wg normy EN 55014
I jest zgodne z Dyrektywą 83/308/EWG.